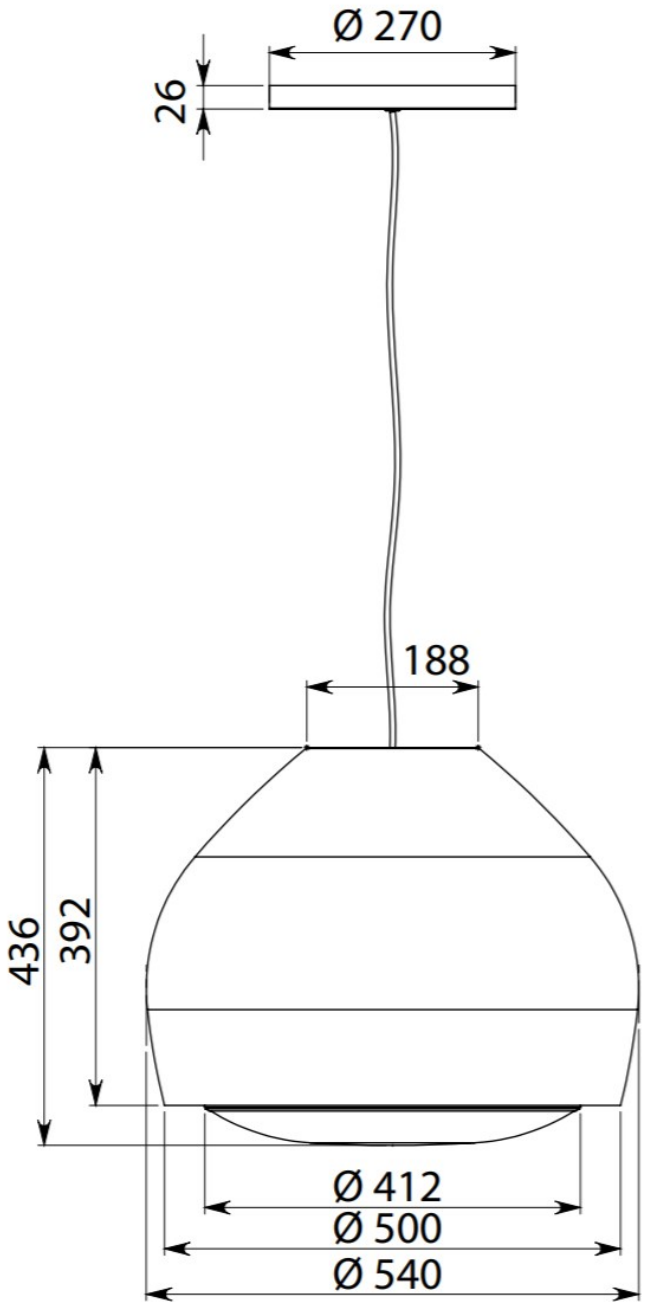
Ø 270
26
188
436
392
Ø 412
Ø 500
Ø 540