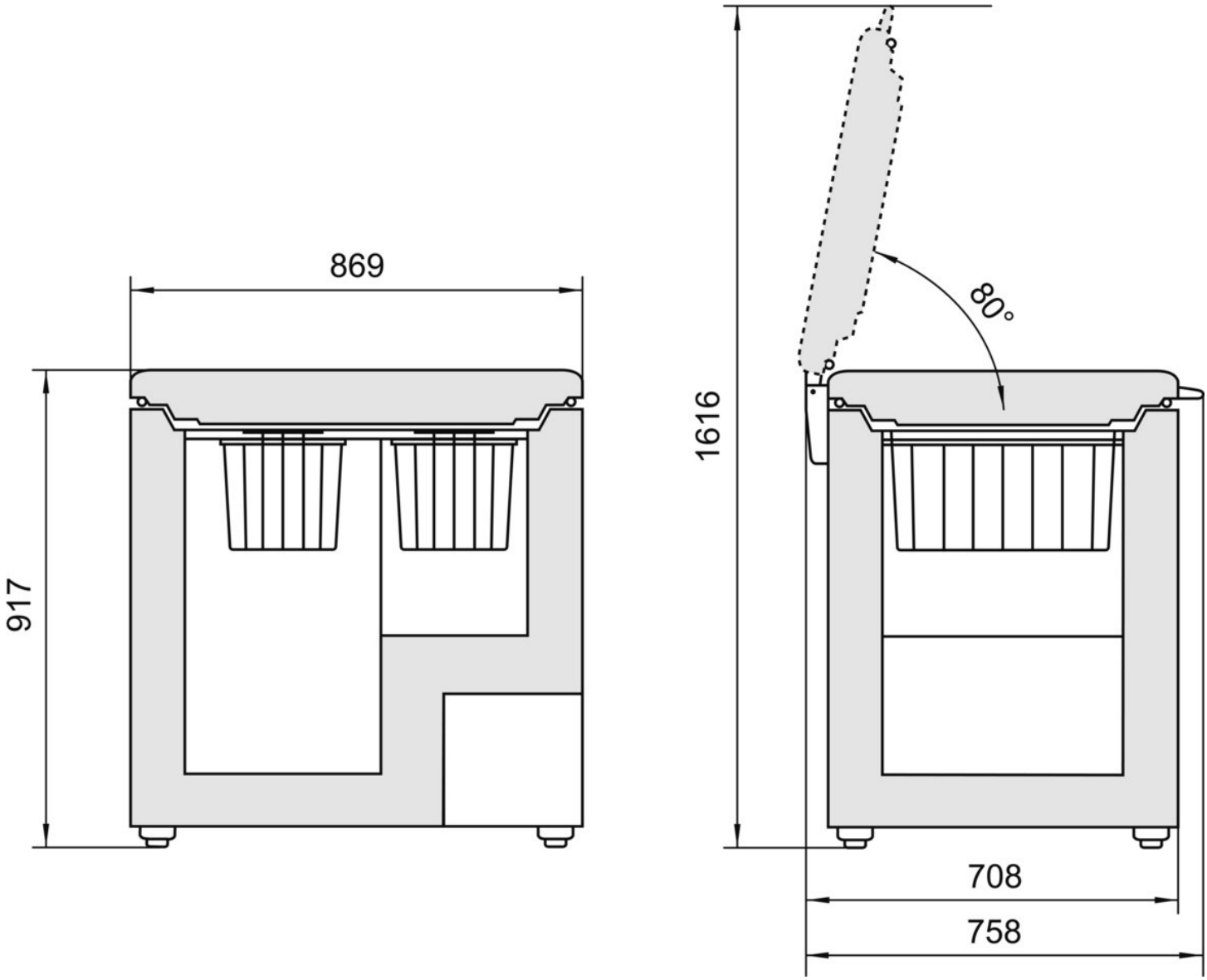
869
917
1616
80°
708
758