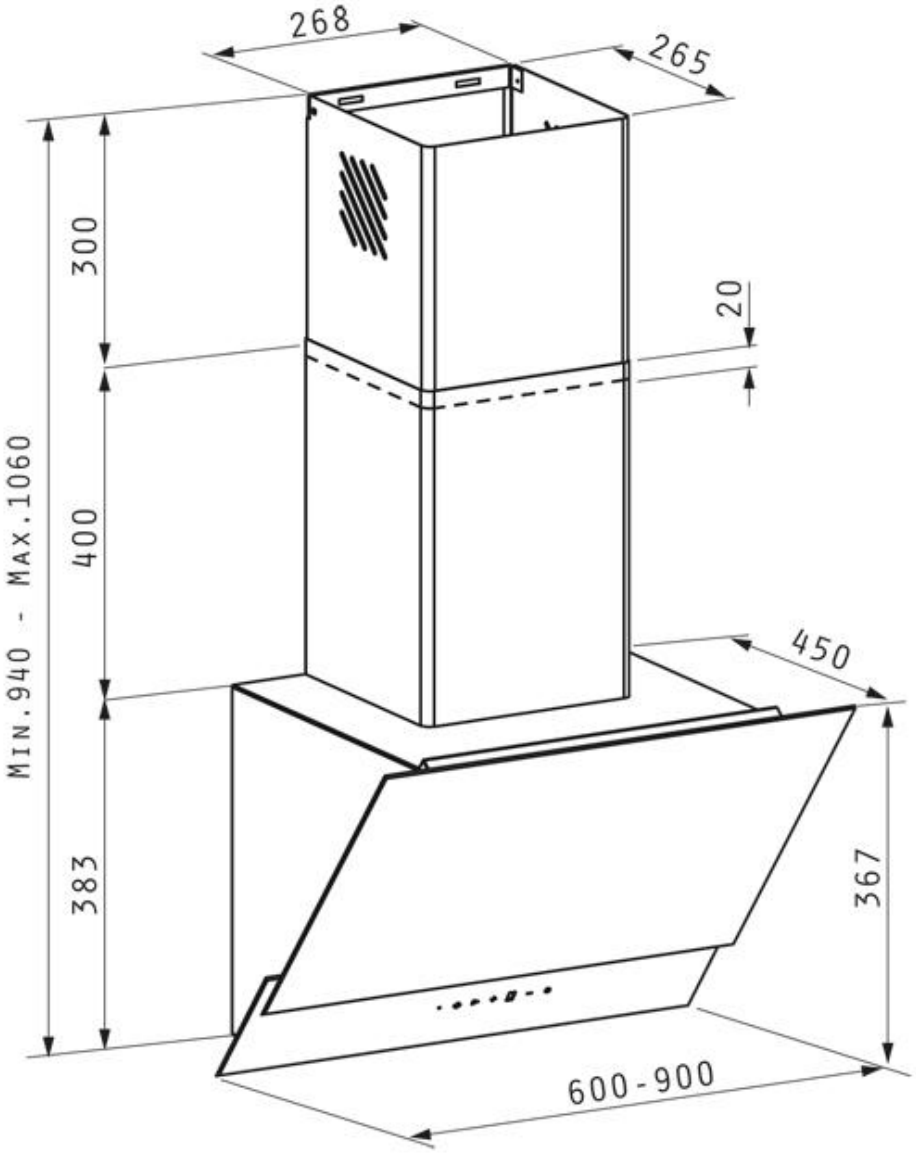
268
265
300
20
400
Min.940 - Max.1060
450
383
367
600-900