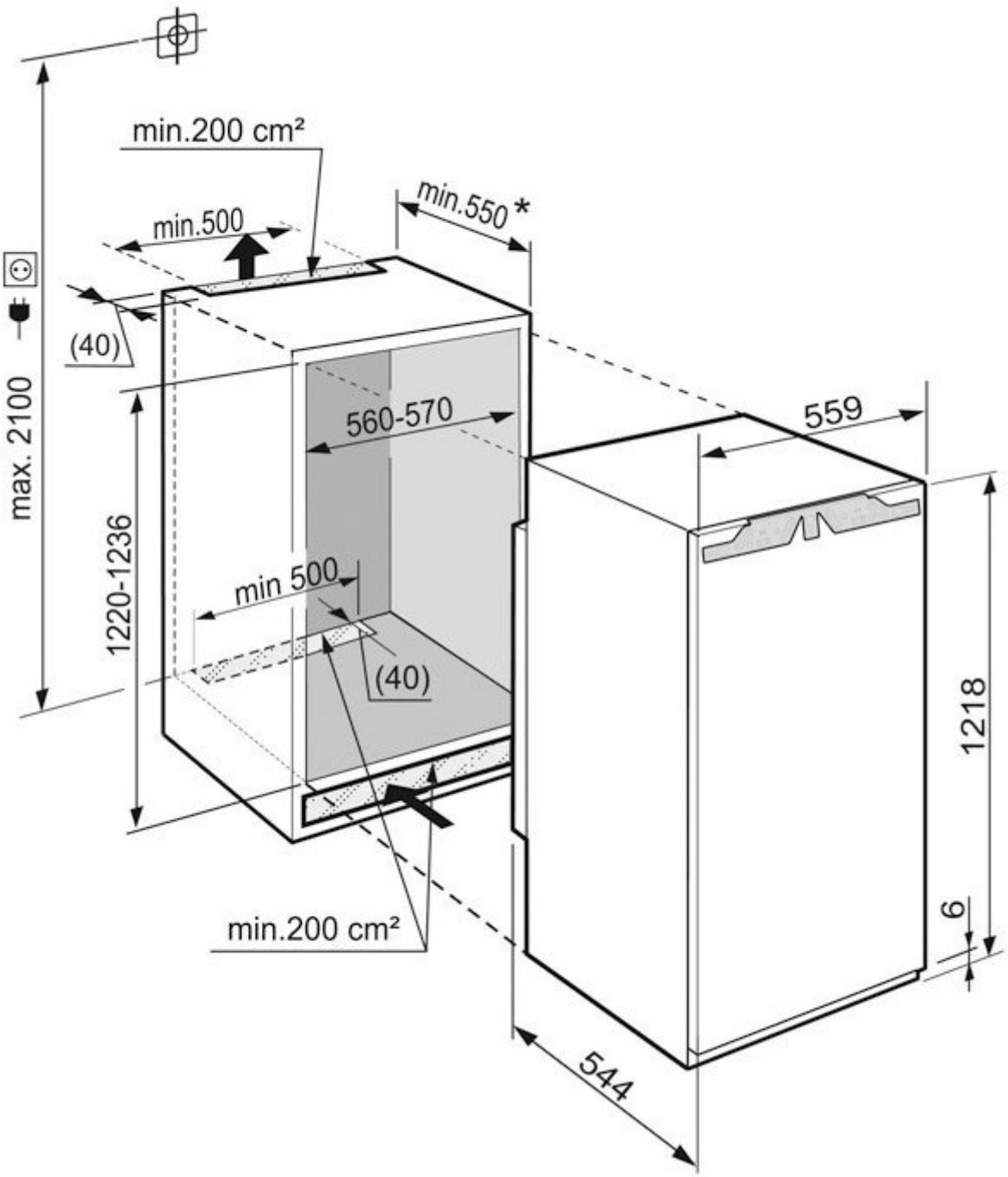
min.200 cm²
min.500
min.550 *
(40)
max. 2100
560-570
559
1220-1236
min 500
(40)
1218
min.200 cm²
6
544