Inox satinato - Cristallo nero | 325.0654.002

FAMIGLIA : **Cappe** | INSTALLAZIONE : **Parete** | MODELLO : **FCR 925 TC BK/XS NG** | FINITURA : **Inox satinato - Cristallo nero** | SERIES : **Mythos**

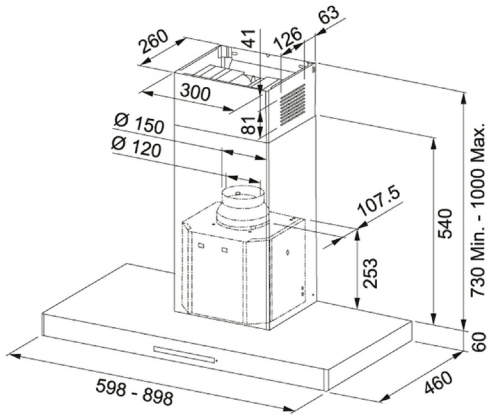

DATI TECNICI

Installazione	Parete
m³/h Int. (IEC 61591)	700
m³/h max (IEC 61591)	580
Rumorosità max ***(dbA)	66
Potenza (W)	250 W
Pressione* (Pa)	520,00 Pa
Illuminazione	LEDS 2x1W
Tipo di controllo	Soft touch
Type	DECORATIVE
Rumorosità Int. ***(dbA)	69
Voltaggio	220-240V
Lunghezza cavo di alimentazione	Ø 150 mm (in dotazione riduzione Ø 120 mm)
Dimensioni	900
Classe Energetica	A+
Filtri	STAINLESS-STEEL-CASSETTE

FUNZIONI

3±	3 Velocità + Intensiva		Timer
			Funzione filtrante opzionale
ENE-RGY	Energy Motor		Facile da installare
	Bassa rumorosità	90	Larghezza 90 cm
	Luci led		Classe di efficienza Lampade A
	Classe di efficienza Filtri antigrasso C		Garanzia 2 anni