Smart Cristallo nero | 116.0606.091

FAMIGLIA : **Forni** | INSTALLAZIONE : **Incasso** | SERIE : **Smart** | MODELLO : **FSM 86 H BK** | FINITURA : **Cristallo nero** | PRODUCT LINES : **Smart**

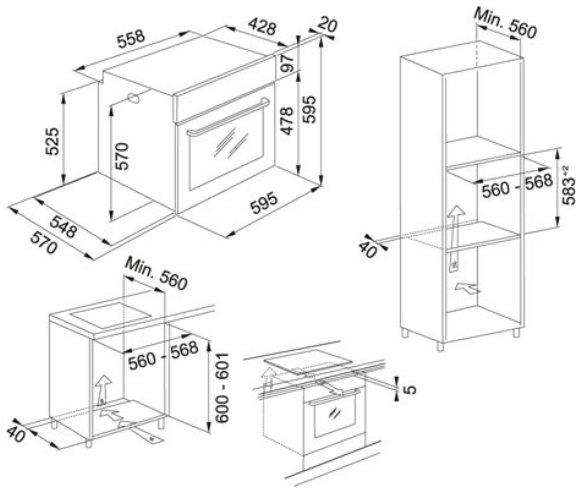

Forno Multifunzione

- **Funzione Speciale Pane** per risultati di cottura sempre eccellenti
- **Sistema Smooth2close** per aprire e chiudere la porta del forno in modo delicato e sicuro
- **Sistema Press to Clean** per smontare il vetro interno in tutta comodità
- **Sistema Steam Cleaning** per pulire il forno senza fatica e nel totale rispetto dell'ambiente

DATI TECNICI

Tipo	Multifunzione
Numero Funzioni	8
Capacità	71 litri
In dotazione	1 leccarda, 1 leccarda profonda, 2 griglie
Vetri	2
Classe Energetica	A
Tipo di controllo	ELECTROMECHANICAL
Cleaning Function	HYDROLITIC
Timer	Programmabile
Display	Digitale

FUNZIONI

- Classe di efficienza energetica A
- Cottura statica naturale
- Aqua Clean
- Scongelamento